Puertas de Alta Seguridad Acorazadas

Colocación del imán para puerta con cerradura D-Smart

1. Colocar el imán en el marco a la altura de la manivela (1110 mm del suelo) y lo más cerca de la parte exterior de la puerta sin retirar el papel protector (ver figura 1).

2. Calibración del magnetómetro del sistema D-Smart (ver manual).

3. Retirar el papel protector de la parte adhesiva del imán y pegarlo en la posición definitiva (ver figura 2).

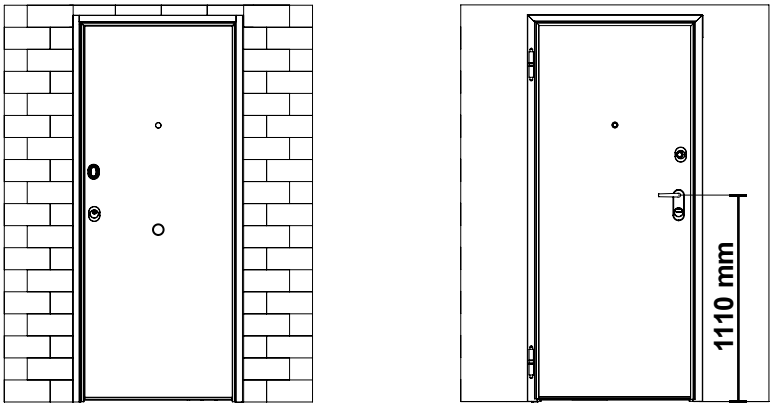

EXTERIOR INTERIOR

Figura 1

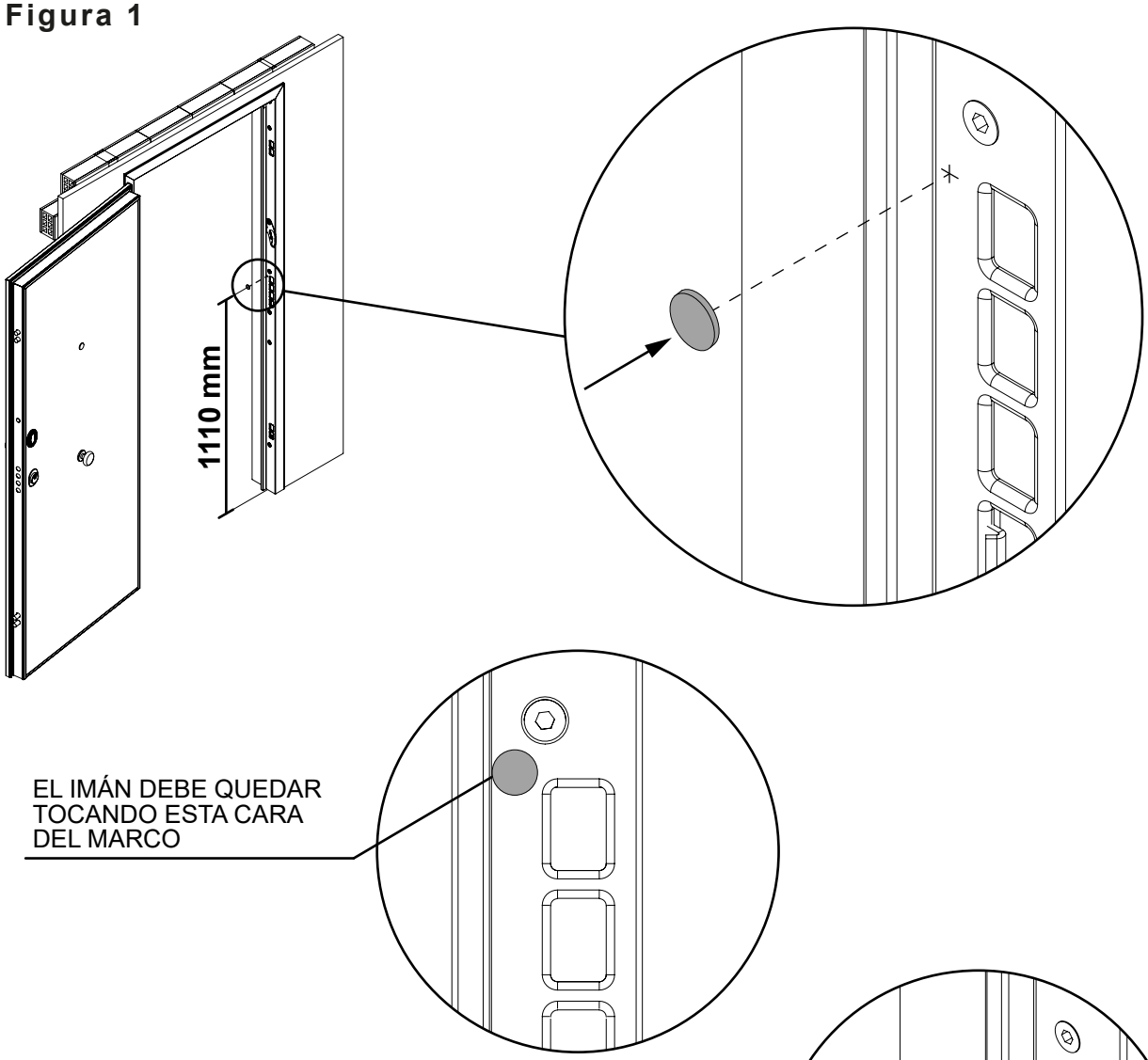

Figura 2