# Montaje cajetines kit reforma
## *Montage de boîte de kit de réforme*
## *Reform kit box assembly*

**1.** Presentar los cajetines en el premarco de madera teniendo en cuenta la mano de apertura.

**2.** Encajar y atornillar los cajetines al premarco.

**3.** Colocar el cilindro para poder abrir la hoja.

**4.** Descolgar la hoja y retirar la traviesa inferior.

**5.** Rebajar el premarco donde los elementos del marco tropiezan con este.

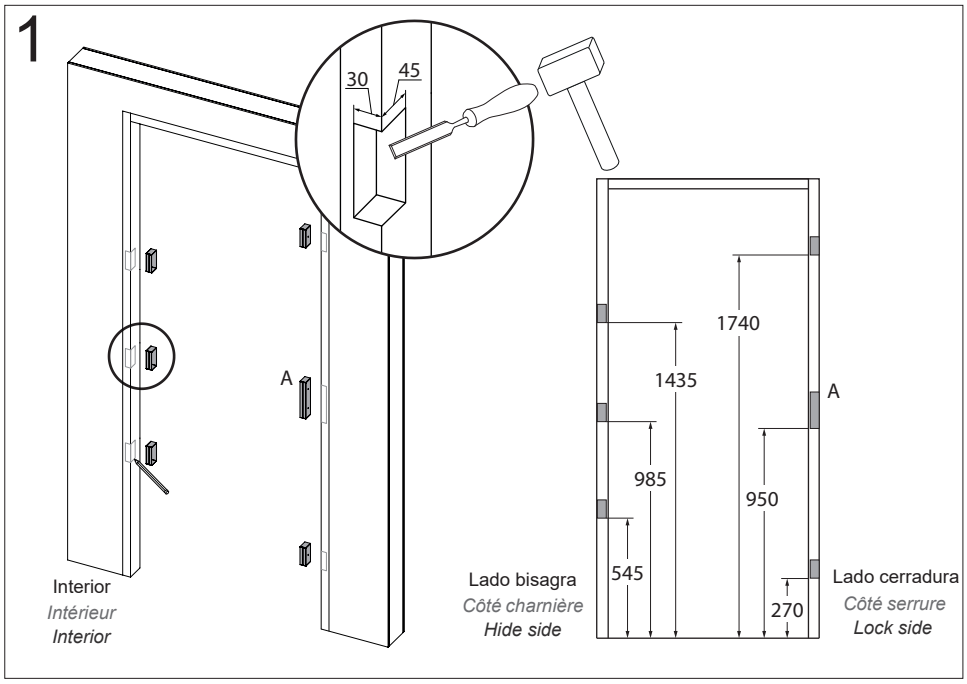


*1. Présentez les boîtiers dans le cadre en bois en tenant compte du sens d'ouverture.*

*2. Montez et vissez les boîtiers sur le pré-cadre.*

*3. Positionner le cylindre pour pouvoir ouvrir le vantail.*

*4. Décrochez le vantail et retirez la traverse inférieure.*

*5. Abaissez le pré-cadre à l'endroit où les éléments du cadre entrent en contact avec lui.*

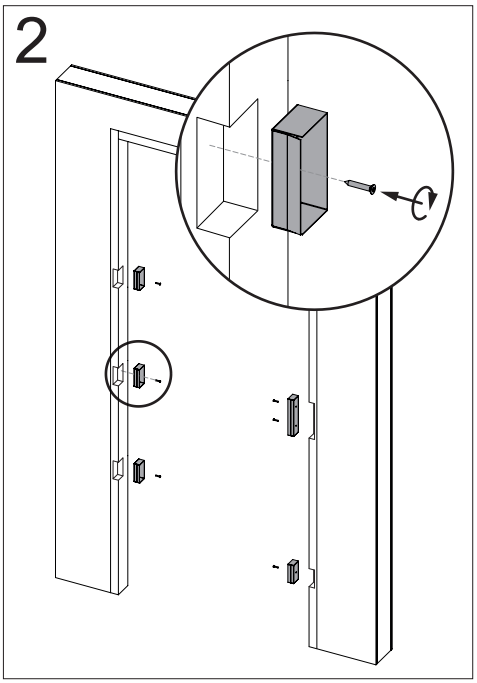


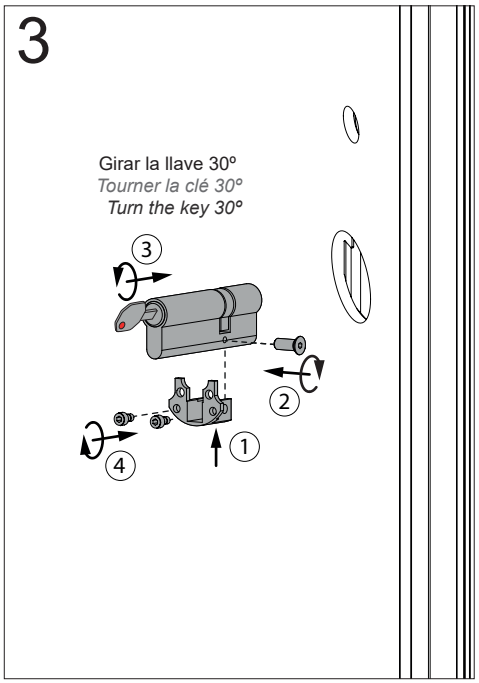


*1. Present the boxes in the wooden pre-frame, taking into account the opening hand.*

*2. Fit and screw the boxes to the sub-frame.*

*3. Position the cylinder to be able to open the leaf.*

*4. Unhook the leaf and remove the lower crosspiece.*

*5. Lower the subframe where the frame elements collide with it.*

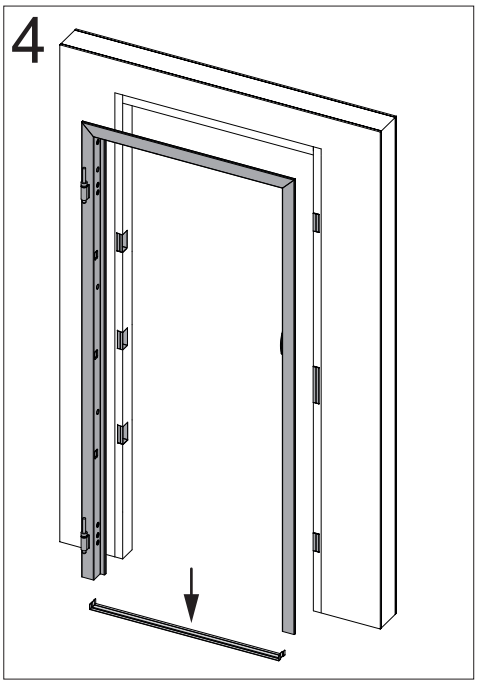


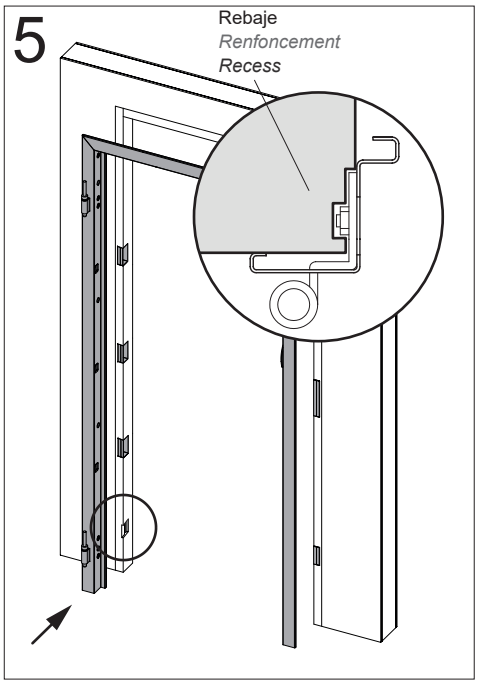


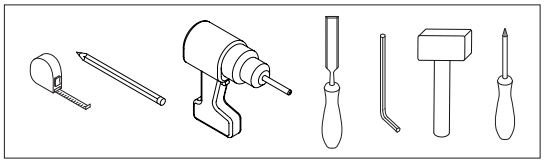

# Montaje cajetines kit reforma
## *Montage de boîte de kit de réforme*
## *Reform kit box assembly*

**6.** Si fuera necesario, añadir un calzo definitivo si hay holguras entre marco y premarco.

**7.** Recibir el marco en el premarco, **aplomarlo** y atornillarlo. Dada la complicación de la instalación, **especial atención en el aplomo y el viraje del marco**.

**8.** Colgar la hoja en el marco.

**9.** Montar los accesorios y la manillería. Ver instrucciones MA-01.

**10.** Regular la puerta. Ver instrucciones RE-01.

**Una mala instalación puede producir un mal funcionamiento de la puerta.** La puerta deber ser manipulada e instalada por al menos dos personas.

El kit incluye 5 cajetines de metal de 85 mm, 1 cajetín de 170 mm (A) y 8 tornillos con taco.

---

*6. Si nécessaire, ajoutez une cale finale s'il y a du jeu entre le cadre et le pré-cadre.*

*7. Placez le cadre dans le pré-cadre, **aplombez-le** et vissez-le. Compte tenu de la complexité de l'installation, **une attention particulière doit être portée à l'aplomb et à la rotation du cadre**.*

*8. Accrochez le vantail sur le cadre.*

*9. Installer accessoires et poignée. Voir les instructions MA-01.*

*10. Régler la porte. Voir les instructions RE-01.*

***Une installation incorrecte peut entraîner un dysfonctionnement de la porte.** La porte doit être manipulée et installée par au moins deux personnes.*

*Le kit comprend 5 boîtiers métalliques de 85 mm, 1 boîtier de 170 mm (A) et 8 vis avec chevilles.*

---

***6.** If necessary, add a final shim if there are gaps between frame and subframe.*

***7.** Receive the frame in the pre-frame, **plumb** and screw it. Given the complexity of the installation, **pay special attention to the plumb and twist of the frame**.*

*8. Hang the leaf in the frame.*

***9.** Install accessoires and handle. See MA-01 instructions.*

***10.** Regulate the door. See RE-01 instructions.*

***Poor installation can cause the door to malfunction.** The door must be handled and installed by at least two people.*
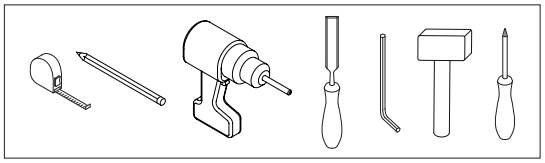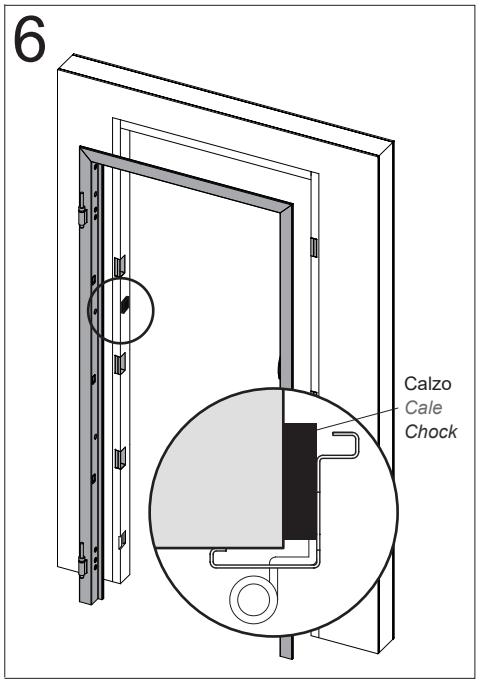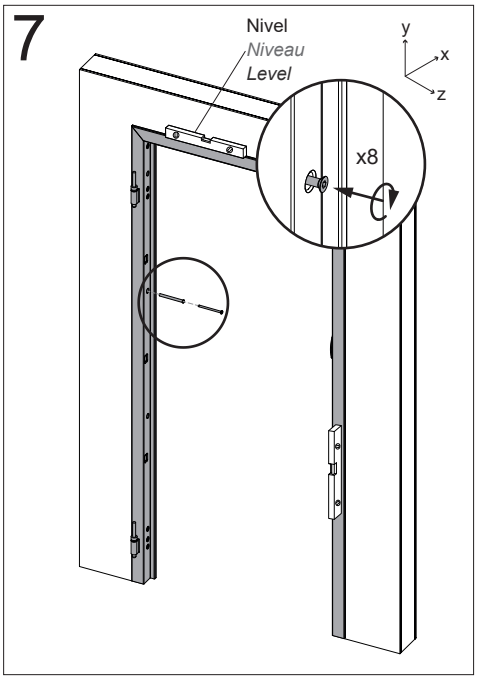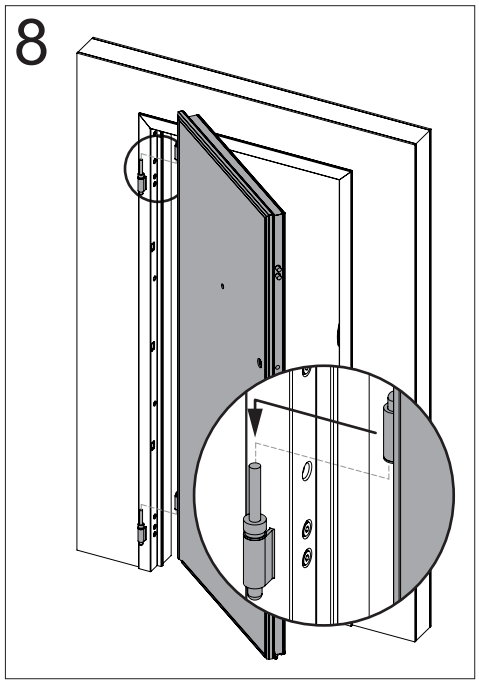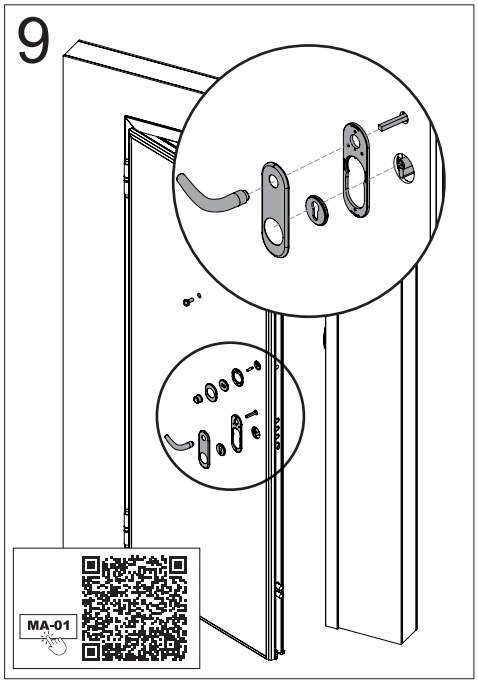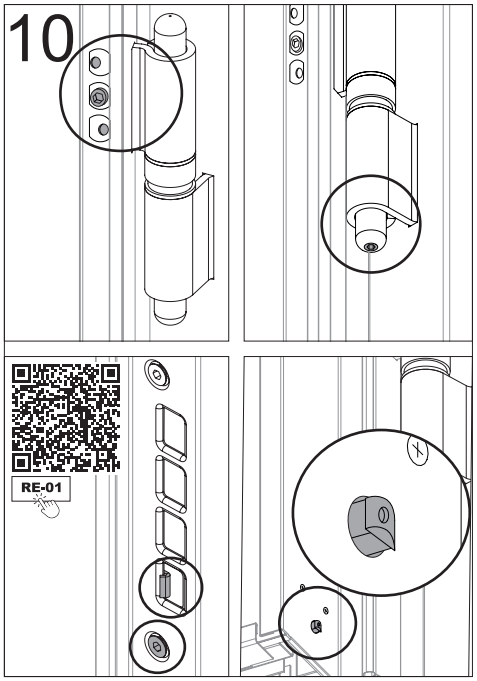
*The kit includes 5 metal boxes of 85 mm, 1 box of 170 mm (A) and 8 screws with plugs.*